Электрическая тележка 1.4 - 1.6 тонн

BT levio

W-series

LWE140

LWE160

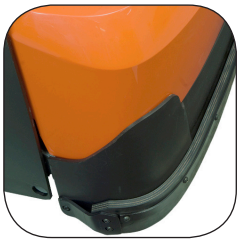

TOYOTA

MATERIAL HANDLING

www.toyota-forklifts.eu

stronger together

Электрическая тележка для паллет

Спецификация тележки					LWE140	LWE160
Обозначение	1.1	Производитель			BT	BT
	1.2	Модель			LWE140	LWE160
	1.3	Силовая установка			Электрическая	Электрическая
	1.4	Положение оператора			Пешком	Пешком
	1.5	Грузоподъемность/номинальная нагрузка	Q	kg	1400	1600
	1.6	Центр тяжести груза	c	mm	600	600
	1.8	Нагрузочное расстояние, от центра колеса вил до передней кромки вил	x	mm	928	928
	1.9	Колесная база	y	mm	1260	1317
Вес	2.1	Снаряженная масса с аккумулятором		kg	458	524
	2.2	Нагрузка на ось, с грузом, ведущее колесо/поворотное колесо/колесо вил		kg	590/150/1115	695/150/1275
	2.3	Нагрузка на ось, без груза, ведущее/поворотное колесо/колесо вил		kg	200/150/105	255/150/115
Колеса	3.1	Ведущее колесо/поворотное колесо/колесо вил			Topthane/Topthane/PUR*)	Topthane/Topthane/PUR*)
	3.2	Размер передних колес		mm	Ø230x70	Ø230x70
	3.3	Размер задних колес		mm	Ø85x100	Ø85x100
	3.4	Дополнительные колеса (размеры)		mm	Ø125x50	Ø125x50
	3.5	Количество передних/задних колес (x=приводные колеса)			1x+2/2	1x+2/2
	3.6	Ширина колеи передней оси	b_{10}	mm	430	430
	3.7	Ширина колеи задней оси	b_{11}	mm	394	394
Размеры	4.4	Ход вил до верхней точки подъема	h_3	mm	120	120
		Высота подъема груза	h_{23}	mm	205	205
	4.9	Высота рукояти в рабочем положении, мин./макс.	h_{14}	mm	865/1235	865/1235
	4.15	Высота с опущенными вилами	h_{13}	mm	85	85
	4.19	Общая длина	l_1	mm	1631	1688
	4.20	Длина до передней кромки вил	l_2	mm	481	538
	4.21	Общая ширина	b_1	mm	726	726
	4.22	Размеры вил	s/e/l	mm	76/156/1150 *)	76/156/1150 *)
	4.25	Ширина по наружным кромкам вил	b_5	mm	550 *)	550 *)
	4.32	Дорожный просвет по центру колесной базы	m_2	mm	21	21
	4.33	Ширина рабочего коридора с поддоном 1000 x 1200 в ширину	A_{st}	mm	1842	1899
	4.34	Ширина рабочего коридора с поддоном 800 x 1200 в длину	A_{st}	mm	1892	1949
	4.35	Радиус поворота	W_a	mm	1420	1477
Производительность	5.1	Скорость движения, с грузом/без груза		km/h	6/6	6/6
	5.2	Скорость подъема, с грузом/без груза		m/s	0.04/0.05	0.04/0.05
	5.3	Скорость опускания, с грузом/без груза		m/s	0.09/0.08	0.09/0.08
	5.8	Макс. преодолеваемый уклон, с грузом/без груза		%	8/18 1)	8/18 1)
	5.10	Рабочий тормоз			Электромагнитный	Электромагнитный
Электродвигатель	6.1	Номинальная мощность приводного электродвигателя S2 60 мин.		kW	1.0	1.0
	6.2	Номинальная мощность подъемного электродвигателя S3 15%		kW	1.0 2)	1.0 2)
	6.4	Напряжение батареи, номинальная емкость K_5		V/Ah	24/150	24/225 *)
	6.5	Вес батареи		kg	158	214 *)
Прочее	8.1	Тип привода			BT Powerdrive	BT Powerdrive

1) Данные соответствуют стандарту изготовителя
2) S3 10%
*) Возможны другие альтернативы, при этом значения могут меняться.
Данные указаны для стандартной спецификации:
малый батарейный отсек (LWE140) и средний
батарейный отсек (LWE160).

Технические характеристики и размеры представляют собой номинальные значения и могут изменяться.
Изделия компании BT и их спецификации могут изменяться без предварительного уведомления.

Размеры, зависящие от батарейного отсека

BT levio

Размеры		Батарейный отсек		LWE140	LWE160	
				Малый	Малый	Средний
1.9	Колесная база	y	mm	1260	1260	1317
4.19	Общая длина	l_1	mm	1631	1631	1688
4.20	Длина до передней кромки вил	l_2	mm	481	481	538
4.33	Ширина рабочего коридора с поддоном 1000 x 1200 в ширину	A_{st}	mm	1842	1842	1899
4.34	Ширина рабочего коридора с поддоном 800 x 1200 в длину	A_{st}	mm	1892	1892	1949
4.35	Радиус поворота	W_a	mm	1420	1420	1477
6.4	Напряжение батареи, номинальная емкость K_5		V/Ah	24/150	24/150	24/225
6.5	Вес батареи		kg	120—165	120—165	180—220

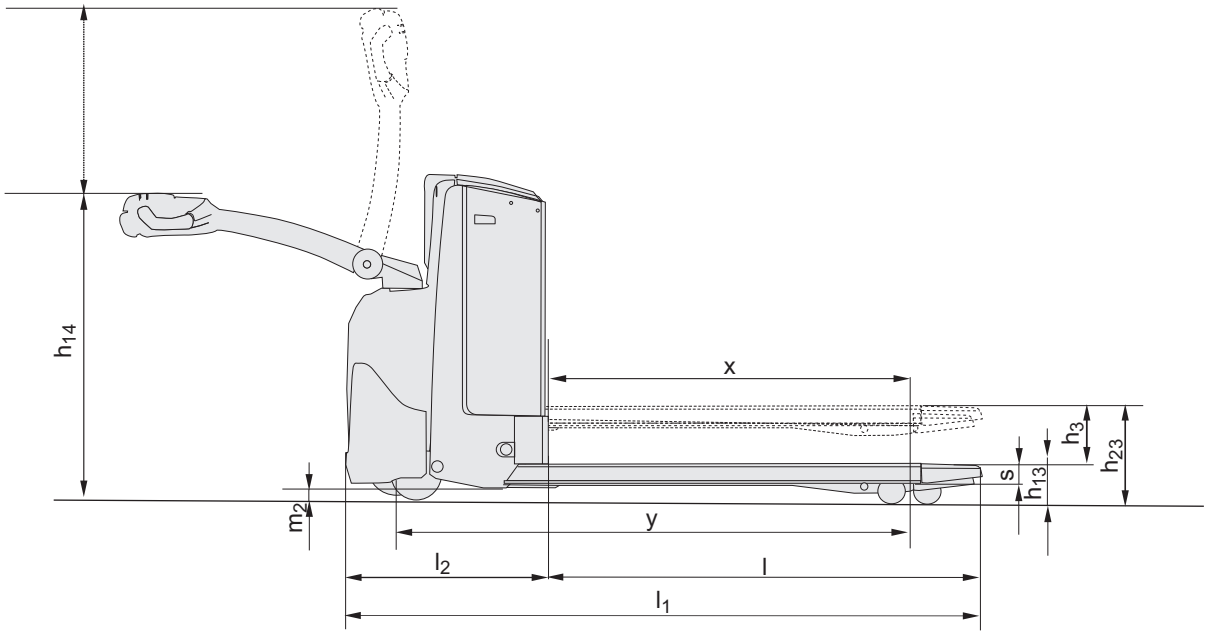

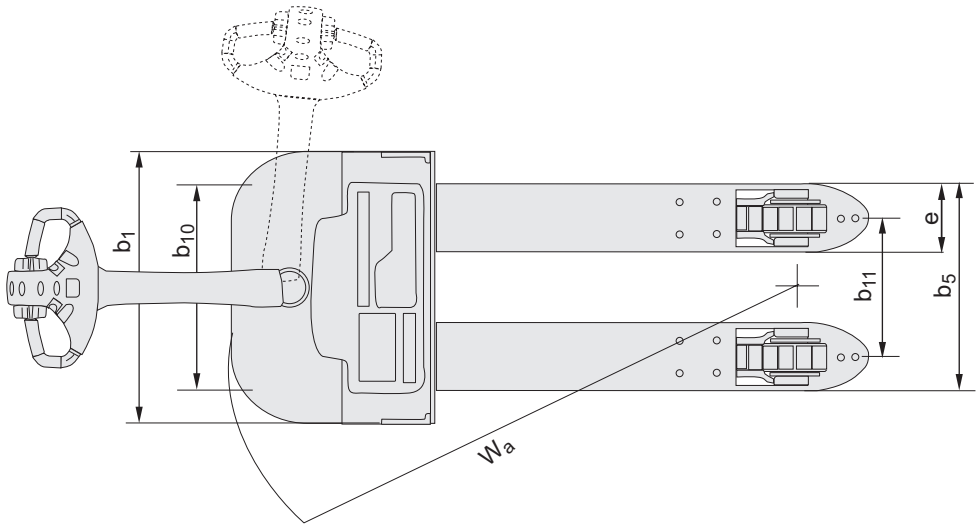

Основные характеристики:

- Система управления BT Powerdrive
- Система подвески BT Castorlink
- Режим движения с поднятой ручкой управления
- Встроенные в ручку органы управления
- Временное снижение скорости - кнопка ”черепаха” (опция)
- Рекуперативная система торможения
- Электронный контроль скорости
- Безопасность оператора
- Отделения для хранения принадлежностей
- Автоматическое отключение питания
- Программируемые параметры
- Легкий доступ для обслуживания
- Встроенное зарядное ус-во (опция)
- Низкотемпературное масло (опция)

TP-Technical Publications, Sweden — 746891-170, version 1, 0912

TOYOTA

MATERIAL HANDLING

stronger together

TOYOTA INDUSTRIAL EQUIPMENT

TOYOTA MATERIAL HANDLING IN EUROPE, MANAGING THE TOYOTA AND BT MATERIALS HANDLING BRANDS IN EUROPE.