Электрическая тележка 2.0 - 2.5 тонн

BT levio

P-series

LPE200

LPE220

LPE250

TOYOTA

MATERIAL HANDLING

www.toyota-forklifts.eu

Электрическая тележка для паллет

Спецификация тележки					LPE200			LPE220		LPE250
Обозначение	1.1	Производитель			BT	BT	BT	BT	BT	BT
	1.2	Модель			LPE200	LPE200	LPE200	LPE220	LPE220	LPE250
	1.3	Силовая установка			Электрическая	Электрическая	Электрическая	Электрическая	Электрическая	Электрическая
	1.4	Положение оператора			Пешком/Стоя					
	1.5	Грузоподъемность/номинальная нагрузка	Q	кг	2000	2000	2000	2200	2200	2500
	1.6	Центр тяжести груза	c	мм	600	600	600	600	600	600
	1.8	Нагрузочное расстояние, от центра колеса вил до передней кромки вил, вилы подняты/опущены	x	мм	913/957*	913/957*	913/957*	913/957*	913/957*	913/957*
	1.9	Колесная база, вилы подняты/опущены	y	мм	1362/1406*	1362/1406*	1362/1406*	1410/1454*	1410/1454*	1410/1454*
Вес	2.1	Снаряженная масса с аккумулятором		кг	718	718	718	826	826	826
	2.2	Нагрузка на ось, с грузом, ведущее /поворотное /колесо вил		кг	466/585/1667	466/585/1667	466/585/1667	679/834/1513	679/834/1513	641/911/1774
	2.3	Нагрузка на ось, без груза, ведущее/поворотное/колесо вил		кг	284/294/140	284/294/140	284/294/140	389/311/126	389/311/126	389/311/126
Колеса	3.1	Ведущее колесо/поворотное колесо/колесо вил			Vulkollan®*/Vulkollan®/Vulkollan®					
	3.2	Размер передних колес		мм	Ø 230x70	Ø 230x70	Ø 250x75	Ø 230x70	Ø 250x75	Ø 250x75*
	3.3	Размер задних колес		мм	Ø 85x95	Ø 85x95	Ø 85x95	Ø 85x95	Ø 85x95	Ø 85x95
	3.4	Дополнительные колеса (размеры)		мм	Ø 125x50*	Ø 125x50*	Ø 125x50*	Ø 125x50*	Ø 125x50*	Ø 150x54*
	3.5	Количество передних/задних колес (x=приводные колеса)			1x+ 2/2 or 4	1x+ 2/2 or 4	1x+ 2/2 or 4	1x+ 2/2 or 4	1x+ 2/2 or 4	1x+ 2/2 or 4
	3.6	Ширина колеи передней оси	b_{10}	мм	500	500	500	500	500	500
	3.7	Ширина колеи задней оси	b_{11}	мм	370	370	370	370	370	370
Размеры	4.4	Ход вил до верхней точки подъема	h_3	мм	120 1)	120 1)	120 1)	120 1)	120 1)	120 1)
		Высота подъема груза	h_{23}	мм	205 1)	205 1)	205 1)	205 1)	205 1)	205 1)
	4.8	Высота платформы оператора	h_7	мм	190	190	190	190	190	190
	4.9	Высота рукояти в рабочем положении, мин./макс.								
		Без усилителя	h_{14}	мм	1100/1413	1100/1413	1100/1413	1100/1413	1100/1413	1100/1413
		Усилитель руля, верхнее положение	h_{14}	мм	1201/1413	1201/1413	1201/1413	1201/1413	1201/1413	1201/1413
		Усилитель руля, нижнее положение	h_{14}	мм	1101/1313	1101/1313	1101/1313	1101/1313	1101/1313	1101/1313
	4.15	Высота с опущенными вилами	h_{13}	мм	85	85	85	85	85	85
	4.19	Общая длина	l_1	мм	1816*	1816*	1816*	1864*	1864*	1864*
	4.20	Длина до передней кромки вил	l_2	мм	666*	666*	666*	714*	714*	714*
	4.21	Общая ширина	b_1	мм	730	730	730	730	730	730
	4.22	Размеры вил	т/ш/д	мм	78/180/1150*	78/180/1150*	78/180/1150*	78/180/1150*	78/180/1150*	78/180/1150*
	4.25	Ширина по наружным кромкам вил	b_5	мм	550*	550*	550*	550*	550*	550*
	4.32	Дорожный просвет по центру колесной базы	m_1	мм	30	30	30	30	30	30
	4.33	Ширина проезда с поддоном 1000 x 1200 в ширину	A_{st}	мм	2430*	2430*	2430*	2477*	2477*	2477*
	4.34	Ширина проезда с поддоном 800 x 1200 в длину	A_{st}	мм	2277*	2277*	2277*	2324*	2324*	2324*
	4.35	Радиус поворота, вилы подняты	W_a	мм	1585*	1585*	1585*	1632*	1632*	1632*
Производительность	5.1	Скорость движения, с грузом/без груза								
		Без усилителя		км/ч	6,0/6,0	8,0/8,0	8,0/10,0	7,5/8,0	7,5/10,0	7,0/12,5
		Усилитель руля		км/ч	6,0/6,0	8,0/8,0	9,0/10,0	8,0/8,0/8	9,0/10,0	11,0/12,5
	5.2	Скорость подъема, с грузом/без груза		м/с	0,05/0,08	0,05/0,08	0,05/0,08	0,05/0,07	0,05/0,07	0,05/0,07
	5.3	Скорость опускания, с грузом/без груза		м/с	0,11/0,09	0,11/0,09	0,11/0,09	0,11/0,08	0,11/0,08	0,09/0,09
	5.8	Макс. преодолеваемый уклон, с грузом/без груза 2)		%	8/18	8/18	8/18	8/18	8/18	8/18
	5.9	Время ускорения (более 10 м)		с	5,7	5,7	5,7	5,0	5,0	4,7
	5.10	Рабочий тормоз			Электромагнитный					
Электро-двигатель	6.1	Мощность приводного электродвигателя S2 60 min		kW	1,8	2,5	2,5	2,5	2,5	2,8
	6.2	Мощность подъемного электродвигателя S3 10%		kW	2,2	2,2	2,2	2,2	2,2	2,2
	6.4	Напряжение батареи, номинальная емкость K5		В/Ач	24/300*	24/300*	24/300*	24/400*	24/400*	24/400*
	6.5	Вес батареи		кг	241	241	241	305	305	305
Прочее	8.1	Тип привода			Переменный AC	Переменный AC	Переменный AC	Переменный AC	Переменный AC	Переменный AC

1) +20 мм для передвижения ролл контейнеров.
2) Данные соответствуют стандарту изготовителя.
*) Возможны другие альтернативы, при этом значения могут меняться..

Данные указаны для стандартной спецификации:
средний батарейный отсек.
Технические характеристики и размеры представляют собой номинальные значения и могут изменяться.
Изделия компании BT и их спецификации могут изменяться без предварительного уведомления.

Размеры, зависящие от батарейного отсека

Размеры		Замена батареи		Вертикальная			Боковая			Li-ion	
		Батарейный отсек		Малый	Средний	Большой /DIN	Малый	Средний	Большой /DIN	Малый	Средний
1.9	Колесная база, вилы подняты/опущены	y	мм	1406/1362	1454/1410	1551/1507	1466/1422	1514/1470	1608/1564	1406/1362	1454/1410
4.19	Общая длина										
	платформа сложена/откинута	l_1	мм	1816/2266	1864/2314	1961/2411	1876/2326	1924/2374	2021/2471	1816/2266	1864/2314
	фиксированная спинка	l_1	мм	2440	2488	2585	2500	2548	2645	2440	2488
	боковая защита	l_1	мм	2276	2324	2420	2336	2384	2480	2276	2324
4.20	Длина до спинки вил										
	платформа сложена/откинута	l_2	мм	666/1116	714/1164	811/1261	726/1176	774/1224	871/1321	666/1116	714/1164
	фиксированная спинка	l_2	мм	1290	1338	1435	1350	1398	1495	1290	1338
	боковая защита	l_2	мм	1126	1174	1270	1186	1234	1330	1126	1174
4.33	Ширина проезда с паллетой 1000×1200 по ширине										
	платформа сложена/откинута	A_{st}	мм	2430/2894	2477/2942	2572/3038	2489/2953	2536/3001	2631/3097	2430/2894	2477/2942
	фиксированная спинка	A_{st}	мм	3066	3114	3210	3126	3174	3270	3066	3114
	боковая защита	A_{st}	мм	2904	2951	3047	2963	3011	3106	2904	2951
4.34	Ширина проезда с паллетой 800×1200 по длине										
	платформа сложена/откинута	A_{st}	мм	2277/2741	2324/2789	2419/2885	2336/2801	2383/2848	2478/2944	2277/2741	2324/2789
	фиксированная спинка	A_{st}	мм	2914	2961	3058	2973	3021	3117	2914	2961
	боковая защита	A_{st}	мм	2751	2799	2894	2811	2858	2953	2751	2799
4.35	Радиус поворота, вилы подняты										
	платформа сложена/откинута	W_a	мм	1585/2049	1632/2096	1727/2193	1644/2108	1691/2156	1786/2252	1585/2049	1632/2096
	фиксированная спинка	W_a	мм	2221	2269	2365	2281	2329	2425	2221	2269
	боковая защита	W_a	мм	2059	2106	2202	2118	2166	2261	2059	2106
6.4	Напряжение батареи, номинальная емкость K_5		В/Ач	24/225-300	24/400	24/375-600	24/225-300	24/400	24/375-600	24/100-150	24/200
6.5	Вес батареи		кг	175-285	265-350	375-485	175-285	265-350	375-485	126/90	90/102

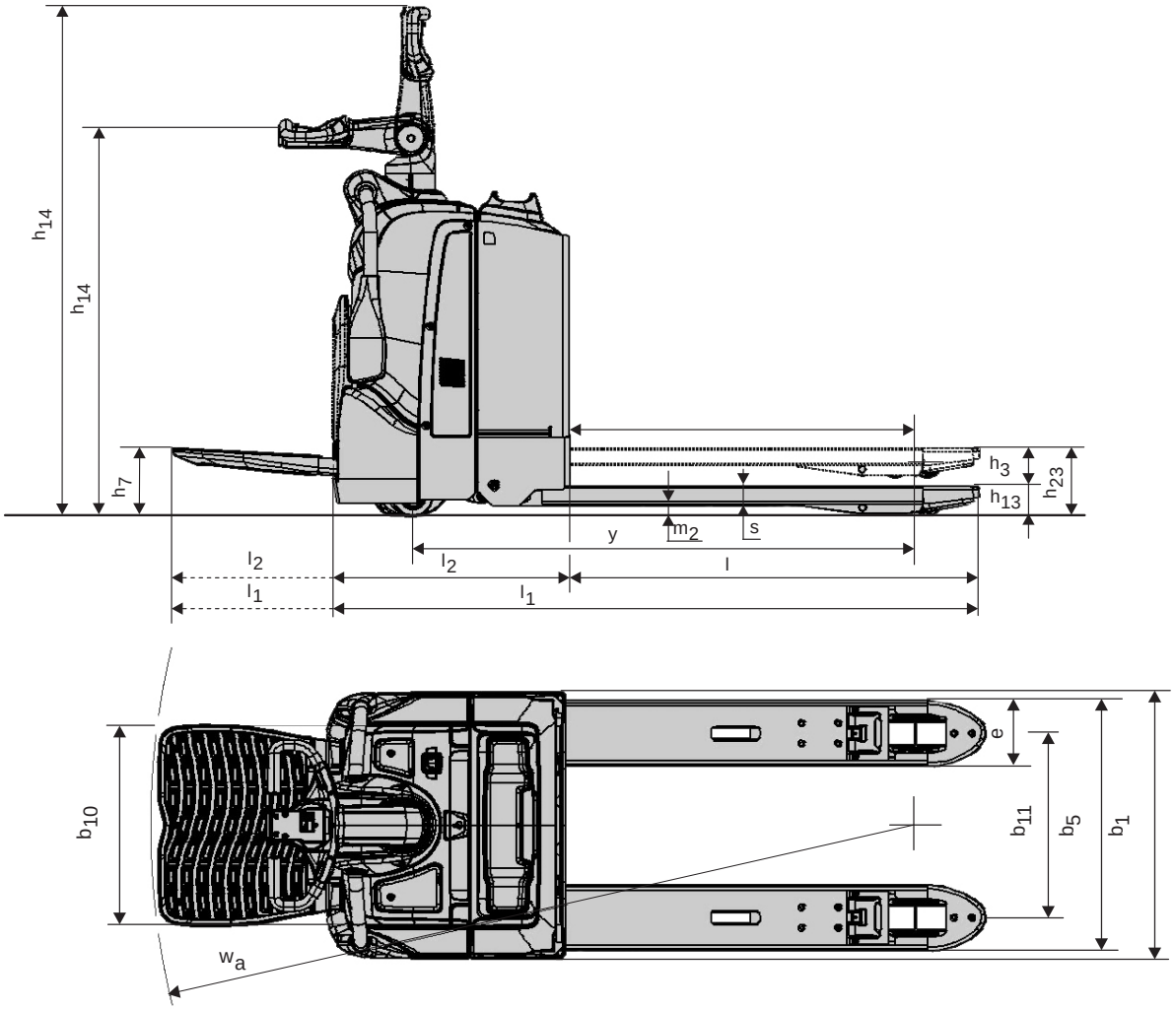

Основные характеристики:

- BT Powertrak система подвески
- Электронный контроль скорости
- Информационный дисплей
- Электронная система торможения
- Рекуперативная система торможения
- Система обнаружения водителя
- Боковая замена батарей

TP-Technical Publications, Sweden — 746909-040, version 1, 1403

TOYOTA INDUSTRIAL EQUIPMENT

TOYOTA MATERIAL HANDLING IN EUROPE, MANAGING THE TOYOTA AND BT MATERIALS HANDLING BRANDS IN EUROPE

TOYOTA

MATERIAL HANDLING

stronger together