Электрическая тележка 1.8 - 2.5 тонн

BT levio

W-series

LWE180

LWE200

LWE250

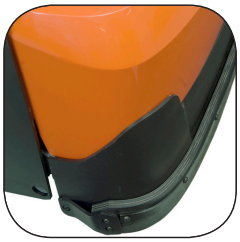

TOYOTA

MATERIAL HANDLING

www.toyota-forklifts.eu

stronger together

Электрическая тележка для паллет

Спецификация тележки					LWE180	LWE200	LWE250
Обозначение	1.1	Производитель			BT	BT	BT
	1.2	Модель			LWE180	LWE200	LWE250
	1.3	Силовая установка			Электрическая	Электрическая	Электрическая
	1.4	Положение оператора			Пешком	Пешком	Пешком
	1.5	Грузоподъемность/номинальная нагрузка	Q	kg	1800	2000	2500
	1.6	Центр тяжести груза	c	mm	600	600	600
	1.8	Нагрузочное расстояние, от центра колеса вил до передней кромки вил	x	mm	898	898	898
	1.9	Колесная база	y	mm	1287	1287	1287
Вес	2.1	Снаряженная масса с аккумулятором		kg	554	554	564
	2.2	Нагрузка на ось, с грузом, ведущее колесо/поворотное колесо/колесо вил		kg	760/150/1435	815/150/1580	950/150/1945
	2.3	Нагрузка на ось, без груза, ведущее/поворотное колесо/колесо вил		kg	260/150/135	260/150/135	260/150/135
Колеса	3.1	Ведущее колесо/поворотное колесо/колесо вил			Topthane/Topthane/PUR *)		Vulkollan/Topthane/Vulkollan *)
	3.2	Размер передних колес		mm	Ø230x70	Ø230x70	Ø230x70
	3.3	Размер задних колес		mm	Ø85x75	Ø85x75	Ø85x75
	3.4	Дополнительные колеса (размеры)		mm	Ø125x50	Ø125x50	Ø125x50
	3.5	Количество передних/задних колес (x=приводные колеса)			1x+2/4	1x+2/4	1x+2/4
	3.6	Ширина колеи передней оси	b_{10}	mm	430	430	430
	3.7	Ширина колеи задней оси	b_{11}	mm	370	370	370
Размеры	4.4	Ход вил до верхней точки подъема	h_3	mm	120	120	120
		Высота подъема груза	h_{23}	mm	205	205	205
	4.8	Высота платформы оператора	h_7	mm	—	150	—
	4.9	Высота рукояти в рабочем положении, мин./макс.	h_{14}	mm	865/1235	865/1235	865/1235
	4.15	Высота с опущенными вилами	h_{13}	mm	85	85	85
	4.19	Общая длина	l_1	mm	1688	1688	1688
	4.20	Длина до передней кромки вил	l_2	mm	538	538	538
	4.21	Общая ширина	b_1	mm	726	726	726
	4.22	Размеры вил	s/e/l	mm	78/180/1150 *)	78/180/1150 *)	78/180/1150 *)
	4.25	Ширина по наружным кромкам вил	b_5	mm	550 *)	550 *)	550 *)
	4.32	Дорожный просвет по центру колесной базы	m_2	mm	21	21	21
	4.33	Ширина рабочего коридора с поддоном 1000 x 1200 в ширину	A_{st}	mm	1899	1899	1899
	4.34	Ширина рабочего коридора с поддоном 800 x 1200 в длину	A_{st}	mm	1949	1949	1949
	4.35	Радиус поворота	W_a	mm	1447	1447	1447
Производительность	5.1	Скорость движения, с грузом/без груза		km/h	6/6	6/6	6/6
	5.2	Скорость подъема, с грузом/без груза		m/s	0.04/0.05	0.06/0.09	0.05/0.09
	5.3	Скорость опускания, с грузом/без груза		m/s	0.09/0.08	0.09/0.08	0.09/0.08
	5.8	Макс. преодолеваемый уклон, с грузом/без груза		%	9/18 1)	9/18 1)	8/18 1)
	5.10	Рабочий тормоз				Электромагнитный	
Электродвигатель	6.1	Номинальная мощность приводного электродвигателя S2 60 мин.		kW	1.0	1.5	1.5
	6.2	Номинальная мощность подъемного электродвигателя S3 15%		kW	1.0 2)	1.4 2)	1.4 2)
	6.4	Напряжение батареи, номинальная емкость K_5		V/Ah	24/225 *)	24/225 *)	24/225 *)
	6.5	Вес батареи		kg	214 *)	214 *)	214 *)
Прочее	8.1	Тип привода			BT Powerdrive	BT Powerdrive	BT Powerdrive

1) Данные соответствуют стандарту изготовителя
2) S3 10%
*) Возможны другие альтернативы, при этом значения могут меняться.
Данные указаны для стандартной спецификации:
средний батарейный отсек.

Технические характеристики и размеры представляют собой номинальные значения и могут изменяться.
Изделия компании BT и их спецификации могут изменяться без предварительного уведомления.

Размеры, зависящие от батарейного отсека

BT levio

Размеры				LWE180		LWE200			LWE250		
		Замена батареи		Вертикальная		Вертикальная		Боковая	Вертикальная		Боковая
		Батарейный отсек		Средний	Большой	Средний	Большой	Большой	Средний	Большой	Большой
1.9	Колесная база	y	mm	1287	1337	1287	1337	1337	1287	1337	1337
4.19	Общая длина	l_1	mm								
	без платформы		mm	1688	1738	1688	1738	1738	1688	1738	1738
	платформа сложена/откинута		mm	—	—	1773/2163	1823/2213	1823/2213	—	—	—
4.20	Длина до передней кромки вил	l_2	mm								
	без платформы		mm	538	588	538	588	588	538	588	588
	платформа сложена/откинута		mm	—	—	623/1013	673/1063	673/1063	—	—	—
4.33	Ширина рабочего коридора с поддоном 1000 x 1200 в ширину	A_{st}									
	без платформы		mm	1899	1948	1899	1948	1948	1899	1948	1948
	платформа сложена/откинута		mm	—	—	1984/2384	2033/2433	2033/2433	—	—	—
4.34	Ширина рабочего коридора с поддоном 800 x 1200 в длину	A_{st}									
	без платформы		mm	1949	1998	1949	1998	1998	1949	1998	1998
	платформа сложена/откинута		mm	—	—	2034/2434	2083/2483	2083/2483	—	—	—
4.35	Радиус поворота	W_a									
	без платформы		mm	1447	1496	1447	1496	1496	1447	1496	1496
	платформа сложена/откинута		mm	—	—	1532/1932	1581/1981	1581/1981	—	—	—
6.4	Напряжение батареи, номинальная емкость K_5		V/Ah	24/225	24/300	24/225	24/300	24/260	24/225	24/300	24/260
6.5	Вес батареи		kg	180—220	220—270	180—220	220—270	220—230	180—220	220—270	220—230

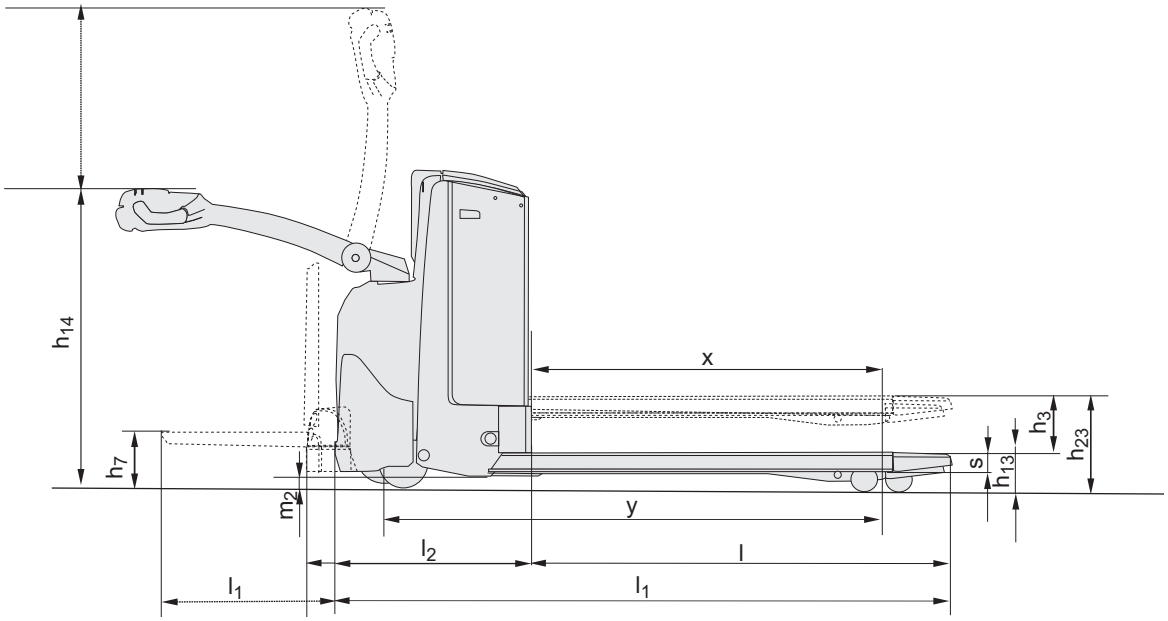

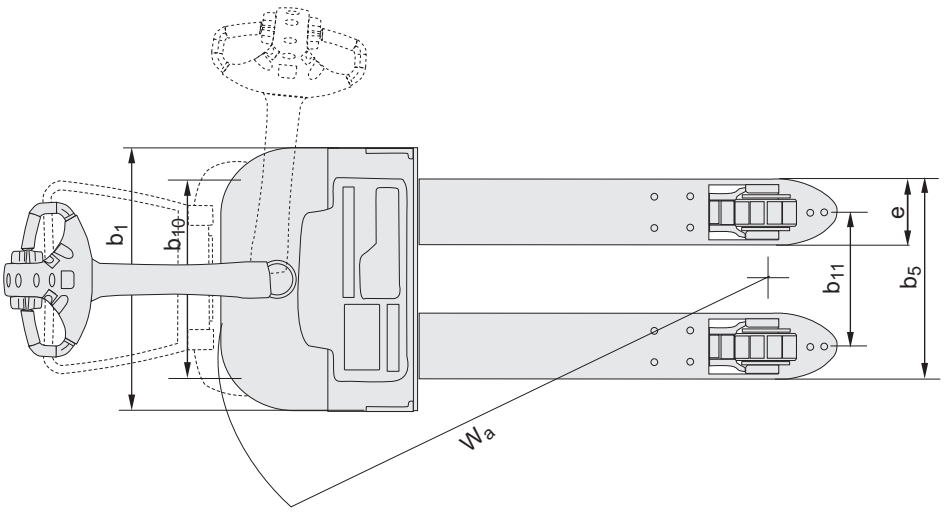

Основные характеристики:

- Система управления BT Powerdrive
- Система подвески BT Castorlink
- Режим движения с поднятой ручкой управления
- Встроенные в ручку органы управления
- Временное снижение скорости - кнопка ”черепаха” (опция)
- Рекуперативная система торможения
- Электронный контроль скорости
- Безопасность оператора
- Отделения для хранения принадлежностей
- Автоматическое отключение питания
- Программируемые параметры
- Легкий доступ для обслуживания
- Встроенное зарядное ус-во (опция)
- Низкотемпературное масло (опция)
- Складывающаяся платформа для LWE200 (опция)

TP-Technical Publications, Sweden — 746892-170, version 1, 0912

TOYOTA

MATERIAL HANDLING

stronger together

TOYOTA INDUSTRIAL EQUIPMENT

TOYOTA MATERIAL HANDLING IN EUROPE, MANAGING THE TOYOTA AND BT MATERIALS HANDLING BRANDS IN EUROPE.